ANTRIEBSTECHNIK SEVA TEC ENERGIEANLAGEN

PERMANENTERREGTE GLEICHSTROMMOTOREN 12 V

Typ	Leistung P / kW S1	Strom I_{DC} / A S1	Leistung P / kW S3–60 %	Strom I_{DC} / A S3–60 %	Drehzahl n min^{-1}	Wirkungs-grad η	Gewicht max. kg
P 108 / IEC 71 glattes Gehäuse, ohne Lüfter	0,25	27	0,37	40	1000	0,77	7,30
P 108 / IEC 71 glattes Gehäuse, ohne Lüfter	0,25	27	0,37	40	1500	0,77	7,30
P 108 / IEC 71 glattes Gehäuse, ohne Lüfter	0,25	27	0,37	40	2800	0,77	7,30
P 125 / IEC 80 glattes Gehäuse, ohne Lüfter	0,33	36	0,55	60	1000	0,77	12,50
P 125 / IEC 80 glattes Gehäuse, ohne Lüfter	0,33	36	0,55	60	1500	0,77	12,50
P 125 / IEC 80 glattes Gehäuse, ohne Lüfter	0,33	36	0,55	60	2800	0,77	12,50
P 108 / IEC 71	0,37	37	0,55	61	1000	0,77	7,30
P 108 / IEC 71	0,37	37	0,55	61	1500	0,77	7,30
P 108 / IEC 71	0,37	37	0,55	61	2800	0,77	7,30
P 125 / IEC 80	0,55	60	0,75	81	1000	0,77	12,50
P 125 / IEC 80	0,55	60	0,75	81	1500	0,77	12,50
P 125 / IEC 80	0,55	60	0,75	81	2800	0,77	12,50
P 150 / IEC 90	0,75	82	1,10	120	1000	0,77	18,00
P 150 / IEC 90	0,75	82	1,10	120	1500	0,77	18,00
P 150 / IEC 90	0,75	82	1,10	120	2800	0,77	18,00
P 150 / IEC 90	1,10	119	1,50	160	1000	0,77	18,00
P 150 / IEC 90	1,10	119	1,50	160	1500	0,77	18,00
P 150 / IEC 90	1,10	119	1,50	160	2800	0,77	18,00
P 150 / IEC 100	1,50	158	2,20	235	1000	0,77	25,00
P 150 / IEC 100	1,50	158	2,20	235	1500	0,77	25,00
P 150 / IEC 100	1,50	158	2,20	235	2800	0,77	25,00
P 178 / IEC 112	2,20	235	3,00	320	1000	0,77	38,00
P 178 / IEC 112	2,20	235	3,00	320	1500	0,77	38,00
P 178 / IEC 112	2,20	235	3,00	320	2800	0,77	38,00
P 210 / IEC 132	3,00	320	4,00	425	1000	0,77	65,00
P 210 / IEC 132	3,00	320	4,00	425	1500	0,77	65,00
P 210 / IEC 132	3,00	320	4,00	425	2800	0,77	65,00

Der Hersteller behält sich technische Änderungen vor.
All information under reserve of liability.

ANTRIEBSTECHNIK SEVA TEC ENERGIEANLAGEN

PERMANENTERREGTE GLEICHSTROMMOTOREN 24 V

Typ	Leistung P / kW S1	Strom I_{DC} / A S1	Leistung P / kW S3–60 %	Strom I_{DC} / A S3–60 %	Drehzahl n min^{-1}	Wirkungs-grad η	Gewicht max. kg
P 108 / IEC 71 glattes Gehäuse, ohne Lüfter	0,25	14	0,37	21	1000	0,78	7,30
P 108 / IEC 71 glattes Gehäuse, ohne Lüfter	0,33	17	0,55	28	1500	0,82	7,30
P 108 / IEC 71 glattes Gehäuse, ohne Lüfter	0,33	17	0,55	28	2800	0,82	7,30
P 125 / IEC 80 glattes Gehäuse, ohne Lüfter	0,33	17	0,55	30	1000	0,78	12,50
P 125 / IEC 80 glattes Gehäuse, ohne Lüfter	0,45	22	0,75	38	1500	0,82	12,50
P 125 / IEC 80 glattes Gehäuse, ohne Lüfter	0,45	22	0,75	38	2800	0,82	12,50
P 108 / IEC 71	0,37	19	0,55	28	1000	0,82	7,30
P 108 / IEC 71	0,37	19	0,55	28	1500	0,82	7,30
P 108 / IEC 71	0,37	19	0,55	28	2800	0,82	7,30
P 125 / IEC 80	0,75	38	1,10	56	1000	0,82	12,50
P 125 / IEC 80	0,75	38	1,10	56	1500	0,82	12,50
P 125 / IEC 80	0,75	38	1,10	56	2800	0,82	12,50
P 150 / IEC 90	1,10	56	1,50	76	1000	0,82	18,00
P 150 / IEC 90	1,10	56	1,50	76	1500	0,82	18,00
P 150 / IEC 90	1,10	56	1,50	76	2800	0,82	18,00
P 150 / IEC 90	1,50	76	2,20	112	1000	0,82	18,00
P 150 / IEC 90	1,50	76	2,20	112	1500	0,82	18,00
P 150 / IEC 90	1,50	76	2,20	112	2800	0,82	18,00
P 150 / IEC 100	2,20	110	3,00	150	1000	0,82	25,00
P 150 / IEC 100	2,20	110	3,00	150	1500	0,82	25,00
P 150 / IEC 100	2,20	110	3,00	150	2800	0,82	25,00
P 178 / IEC 112	3,00	150	4,00	203	1000	0,82	35,00
P 178 / IEC 112	3,00	150	4,00	203	1500	0,82	35,00
P 178 / IEC 112	3,00	150	4,00	203	2800	0,82	35,00
P 210 / IEC 132	4,00	198	5,50	275	1000	0,83	65,00
P 210 / IEC 132	4,00	198	5,50	275	1500	0,83	65,00
P 210 / IEC 132	4,00	198	5,50	275	2800	0,83	65,00
P 210 / IEC 132	5,50	275	7,50	377	1500	0,83	65,00
P 210 / IEC 132	5,50	275	7,50	377	2800	0,83	65,00

ANTRIEBSTECHNIK SEVA TEC ENERGIEANLAGEN

PERMANENTERREGTE GLEICHSTROMMOTOREN 48 V

Typ	Leistung P / kW S1	Strom I_{DC} / A S1	Leistung P / kW S3–60 %	Strom I_{DC} / A S3–60 %	Drehzahl n min^{-1}	Wirkungs-grad η	Gewicht max. kg
P 108 / IEC 71 glattes Gehäuse, ohne Lüfter	0,25	6,5	0,37	9,5	1000	0,84	7,30
P 108 / IEC 71 glattes Gehäuse, ohne Lüfter	0,33	8,5	0,55	14	1500	0,84	7,30
P 108 / IEC 71 glattes Gehäuse, ohne Lüfter	0,33	8,5	0,55	14	2800	0,84	7,30
P 125 / IEC 80 glattes Gehäuse, ohne Lüfter	0,37	9,5	0,55	14	1000	0,84	12,50
P 125 / IEC 80 glattes Gehäuse, ohne Lüfter	0,55	14	0,75	19	1500	0,84	12,50
P 125 / IEC 80 glattes Gehäuse, ohne Lüfter	0,55	14	0,75	19	2800	0,84	12,50
P 108 / IEC 71	0,37	9,5	0,55	14	1000	0,84	7,30
P 108 / IEC 71	0,37	9,5	0,55	14	1500	0,84	7,30
P 108 / IEC 71	0,37	9,5	0,55	14	2800	0,84	7,30
P 125 / IEC 80	0,75	19	1,10	28	1000	0,84	12,50
P 125 / IEC 80	0,75	19	1,10	28	1500	0,84	12,50
P 125 / IEC 80	0,75	19	1,10	28	2800	0,84	12,50
P 150 / IEC 90	1,10	28	1,50	38	1000	0,84	18,00
P 150 / IEC 90	1,10	28	1,50	38	1500	0,84	18,00
P 150 / IEC 90	1,10	28	1,50	38	2800	0,84	18,00
P 150 / IEC 90	1,50	38	2,20	55	1000	0,84	18,00
P 150 / IEC 90	1,50	38	2,20	55	1500	0,84	18,00
P 150 / IEC 90	1,50	38	2,20	55	2800	0,84	18,00
P 150 / IEC 100	2,20	55	3,00	74	1000	0,84	25,00
P 150 / IEC 90	2,20	55	3,00	74	1500	0,84	18,00
P 150 / IEC 90	2,20	55	3,00	74	2800	0,84	18,00
P 178 / IEC 112	3,00	74	4,00	98	1000	0,84	39,00
P 150 / IEC 100	3,00	74	4,00	98	1500	0,84	25,00
P 150 / IEC 100	3,00	74	4,00	98	2800	0,84	25,00
P 210 / IEC 132	4,00	98	5,50	135	1000	0,85	65,00
P 178 / IEC 112	4,00	98	5,50	135	1500	0,84	39,00
P 178 / IEC 112	4,00	98	5,50	135	2800	0,84	39,00
P 210 / IEC 132	5,50	135	7,50	183	1500	0,85	65,00
P 210 / IEC 132	5,50	135	7,50	183	2800	0,85	65,00
P 210 / IEC 132	7,50	183	10,00	245	1500	0,85	65,00
P 210 / IEC 132	7,50	183	10,00	245	2800	0,85	65,00

ANTRIEBSTECHNIK SEVA TEC ENERGIEANLAGEN

PERMANENTERREGTE GLEICHSTROMMOTOREN 80 V

Typ	Leistung P / kW S1	Strom I_{DC} / A S1	Leistung P / kW S3–60 %	Strom I_{DC} / A S3–60 %	Drehzahl n min^{-1}	Wirkungs-grad η	Gewicht max. kg
P 108 / IEC 71 glattes Gehäuse, ohne Lüfter	0,25	4	0,37	6	1000	0,86	7,30
P 108 / IEC 71 glattes Gehäuse, ohne Lüfter	0,33	5	0,55	8	1500	0,86	7,30
P 108 / IEC 71 glattes Gehäuse, ohne Lüfter	0,33	5	0,55	8	2800	0,86	7,30
P 125 / IEC 80 glattes Gehäuse, ohne Lüfter	0,37	6	0,55	8	1000	0,86	12,50
P 125 / IEC 80 glattes Gehäuse, ohne Lüfter	0,55	8	0,75	11	1500	0,86	12,50
P 125 / IEC 80 glattes Gehäuse, ohne Lüfter	0,55	8	0,75	11	2800	0,86	12,50
P 108 / IEC 71	0,37	6	0,55	8	1000	0,86	7,30
P 108 / IEC 71	0,37	6	0,55	8	1500	0,86	7,30
P 108 / IEC 71	0,37	6	0,55	8	2800	0,86	7,30
P 125 / IEC 80	0,75	11	1,10	16	1000	0,86	12,50
P 125 / IEC 80	0,75	11	1,10	16	1500	0,86	12,50
P 125 / IEC 80	0,75	11	1,10	16	2800	0,86	12,50
P 150 / IEC 90	1,10	16	1,50	22	1000	0,86	18,00
P 150 / IEC 90	1,10	16	1,50	22	1500	0,86	18,00
P 150 / IEC 90	1,10	16	1,50	22	2800	0,86	18,00
P 150 / IEC 90	1,50	22	2,20	32	1000	0,86	18,00
P 150 / IEC 90	1,50	22	2,20	32	1500	0,86	18,00
P 150 / IEC 90	1,50	22	2,20	32	2800	0,86	18,00
P 150 / IEC 100	2,20	32	3,00	44	1000	0,86	25,00
P 150 / IEC 90	2,20	32	3,00	44	1500	0,86	18,00
P 150 / IEC 90	2,20	32	3,00	44	2800	0,86	18,00
P 178 / IEC 112	3,00	44	4,00	58	1000	0,86	39,00
P 150 / IEC 100	3,00	44	4,00	58	1500	0,86	25,00
P 150 / IEC 100	3,00	44	4,00	58	2800	0,86	25,00
P 210 / IEC 132	4,00	58	5,50	80	1000	0,87	65,00
P 178 / IEC 112	4,00	58	5,50	80	1500	0,86	39,00
P 178 / IEC 112	4,00	58	5,50	80	2800	0,86	39,00
P 210 / IEC 132	5,50	80	7,50	108	1500	0,87	65,00
P 210 / IEC 132	5,50	80	7,50	108	2800	0,87	65,00
P 210 / IEC 132	7,50	108	10,00	145	1500	0,87	65,00
P 210 / IEC 132	7,50	108	10,00	145	2800	0,87	65,00

MAßBLATT IM B3 / IM 1001

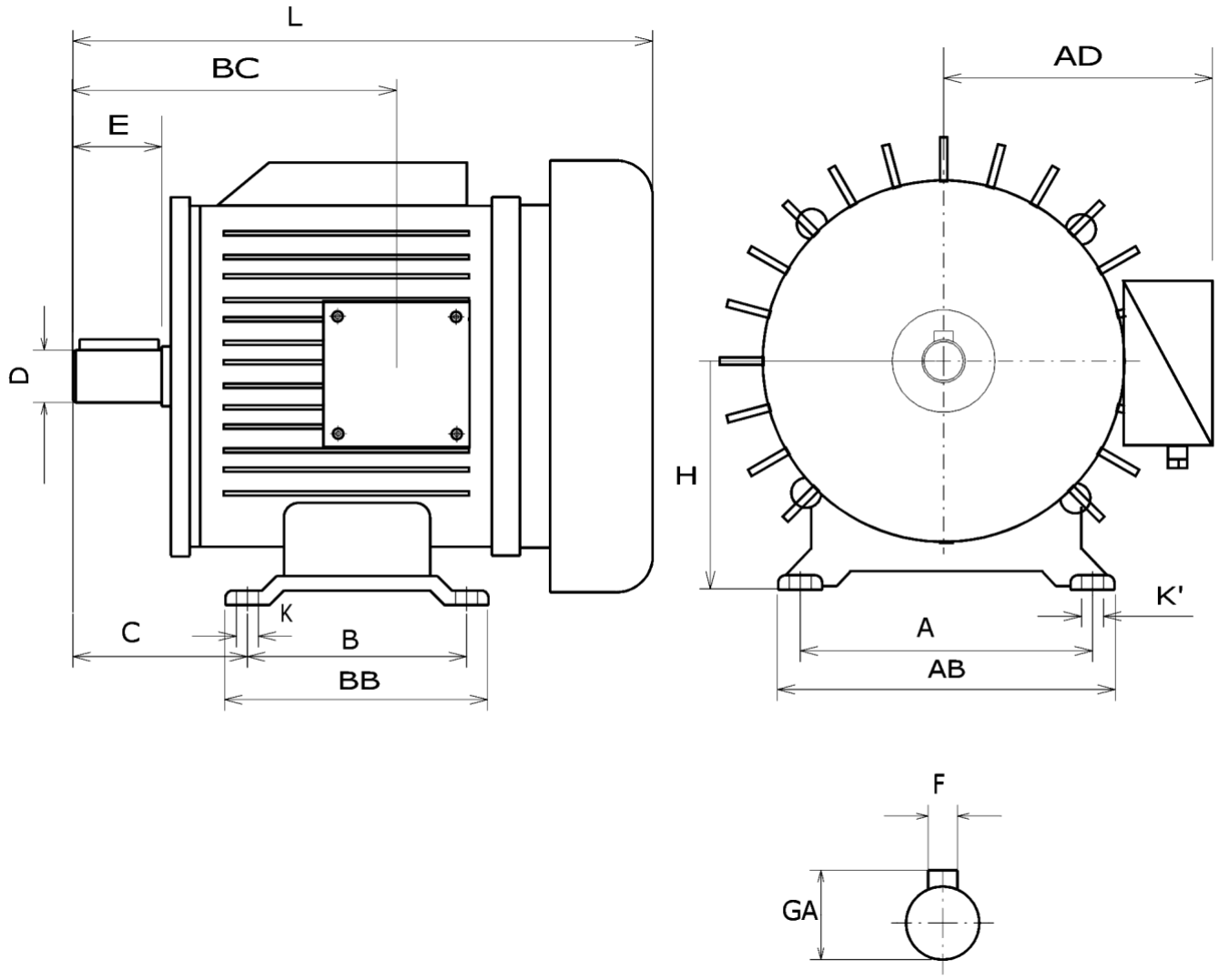

Maßbezeichnung ähnlich DIN EN 50347

Bau-größe	Flansch Größe	H	B	A	BB	AB	K	K`	C	BC	AD	P	M	N	Z	S	D	E	F	GA	L
71 ohne Lüfter	160	71	90	112	108	140	7	12	75	130	118	160	130	110	4	9	14	30	5	16	215
71	160	71	90	112	108	140	7	12	75	130	118	160	130	110	4	9	14	30	5	16	282
80 ohne Lüfter	200	80	100	125	125	160	10	17	90	160	140	200	165	130	4	12	19	40	6	21,5	254
80	200	80	100	125	125	160	10	17	90	160	140	200	165	130	4	12	19	40	6	21,5	335
90	200	90	125	140	155	180	10	18	106	205	152	200	165	130	4	12	24	50	8	27	410
100	250	100	140	160	175	200	12	22	123	236	158	250	215	180	4	14	28	60	8	31	460
112	250	112	140	190	175	230	12	22	130	248	168	250	215	180	4	14	28	60	8	31	480
132	300	132	178	216	218	260	12	28	169	329	195	300	265	230	4	14	38	80	10	41	580
160	350	160	254	254	304	340	14	30	218	435	245	350	300	250	4	18	42	110	12	45	790

Der Hersteller behält sich technische Änderungen vor.
All information under reserve of liability.

MAßBLATT IM B5 / IM 3001

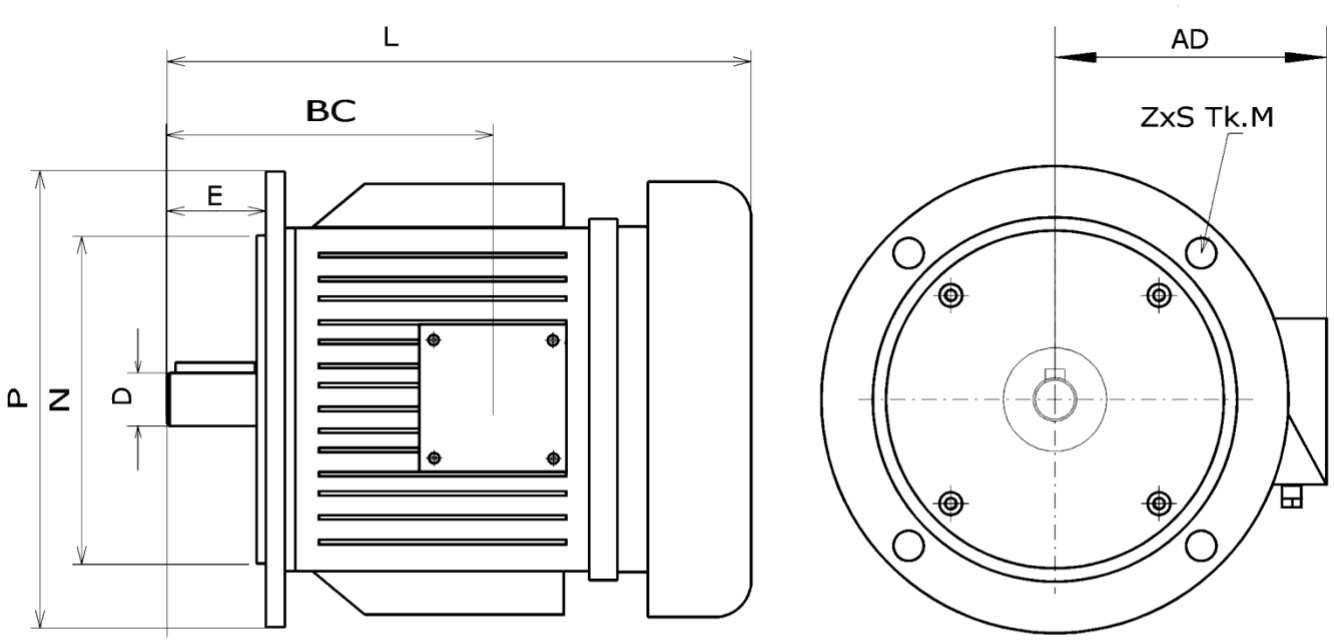

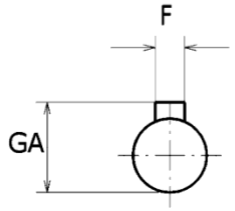

Maßbezeichnung ähnlich DIN EN 50347

Bau-größe	Flansch Größe	H	B	A	BB	AB	K	K'	C	BC	AD	P	M	N	Z	S	D	E	F	GA	L
71 ohne Lüfter	160	71	90	112	108	140	7	12	75	130	118	160	130	110	4	9	14	30	5	16	215
71	160	71	90	112	108	140	7	12	75	130	118	160	130	110	4	9	14	30	5	16	282
80 ohne Lüfter	200	80	100	125	125	160	10	17	90	160	140	200	165	130	4	12	19	40	6	21,5	254
80	200	80	100	125	125	160	10	17	90	160	140	200	165	130	4	12	19	40	6	21,5	335
90	200	90	125	140	155	180	10	18	106	205	152	200	165	130	4	12	24	50	8	27	410
100	250	100	140	160	175	200	12	22	123	236	158	250	215	180	4	14	28	60	8	31	460
112	250	112	140	190	175	230	12	22	130	248	168	250	215	180	4	14	28	60	8	31	480
132	300	132	178	216	218	260	12	28	169	329	195	300	265	230	4	14	38	80	10	41	580
160	350	160	254	254	304	340	14	30	218	435	245	350	300	250	4	18	42	110	12	45	790

Der Hersteller behält sich technische Änderungen vor.
All information under reserve of liability.

MAßBLATT IM B14 / IM 3601

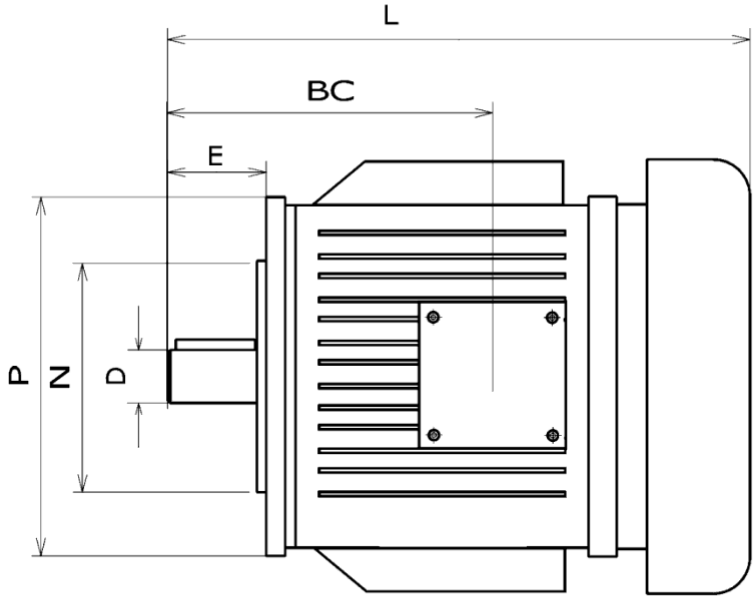

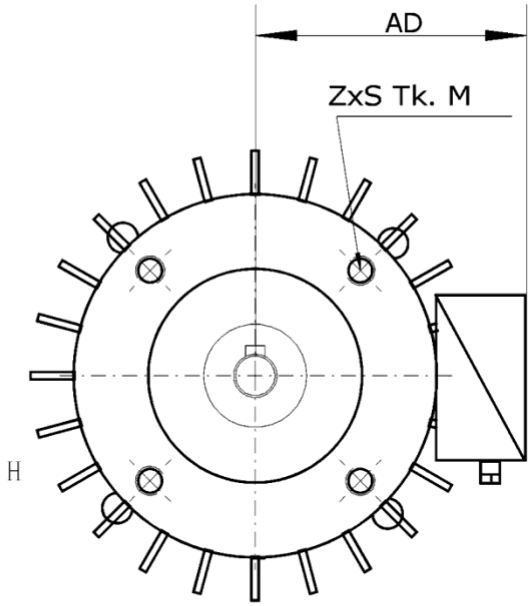

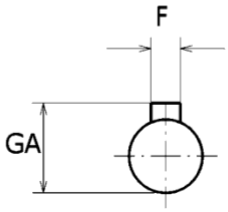

Maßbezeichnung ähnlich DIN EN 50347

Bau-größe	Flansch Größe	H	B	A	BB	AB	K	K'	C	BC	AD	P	M	N	Z	S	D	E	F	GA	L
71 ohne Lüfter	105	71	90	112	108	140	7	12	75	130	118	105	85	70	4	M6	14	30	5	16	215
71	105	71	90	112	108	140	7	12	75	130	118	105	85	70	4	M6	14	30	5	16	282
80 ohne Lüfter	120	80	100	125	125	160	10	17	90	160	140	120	100	80	4	M6	19	40	6	21,5	254
80	120	80	100	125	125	160	10	17	90	160	140	120	100	80	4	M6	19	40	6	21,5	335
90	140	90	125	140	155	180	10	18	106	205	152	140	115	95	4	M8	24	50	8	27	410
100	160	100	140	160	175	200	12	22	123	236	158	160	130	110	4	M8	28	60	8	31	460
112	160	112	140	190	175	230	12	22	130	248	168	160	130	110	4	M8	28	60	8	31	480
132	200	132	178	216	218	260	12	28	169	329	195	200	165	130	4	M10	38	80	10	41	580
160	250	160	254	254	304	340	14	30	218	435	245	250	215	180	4	M12	42	110	12	45	790

Der Hersteller behält sich technische Änderungen vor.
All information under reserve of liability.

MAßBLATT IM B34 / IM 2101

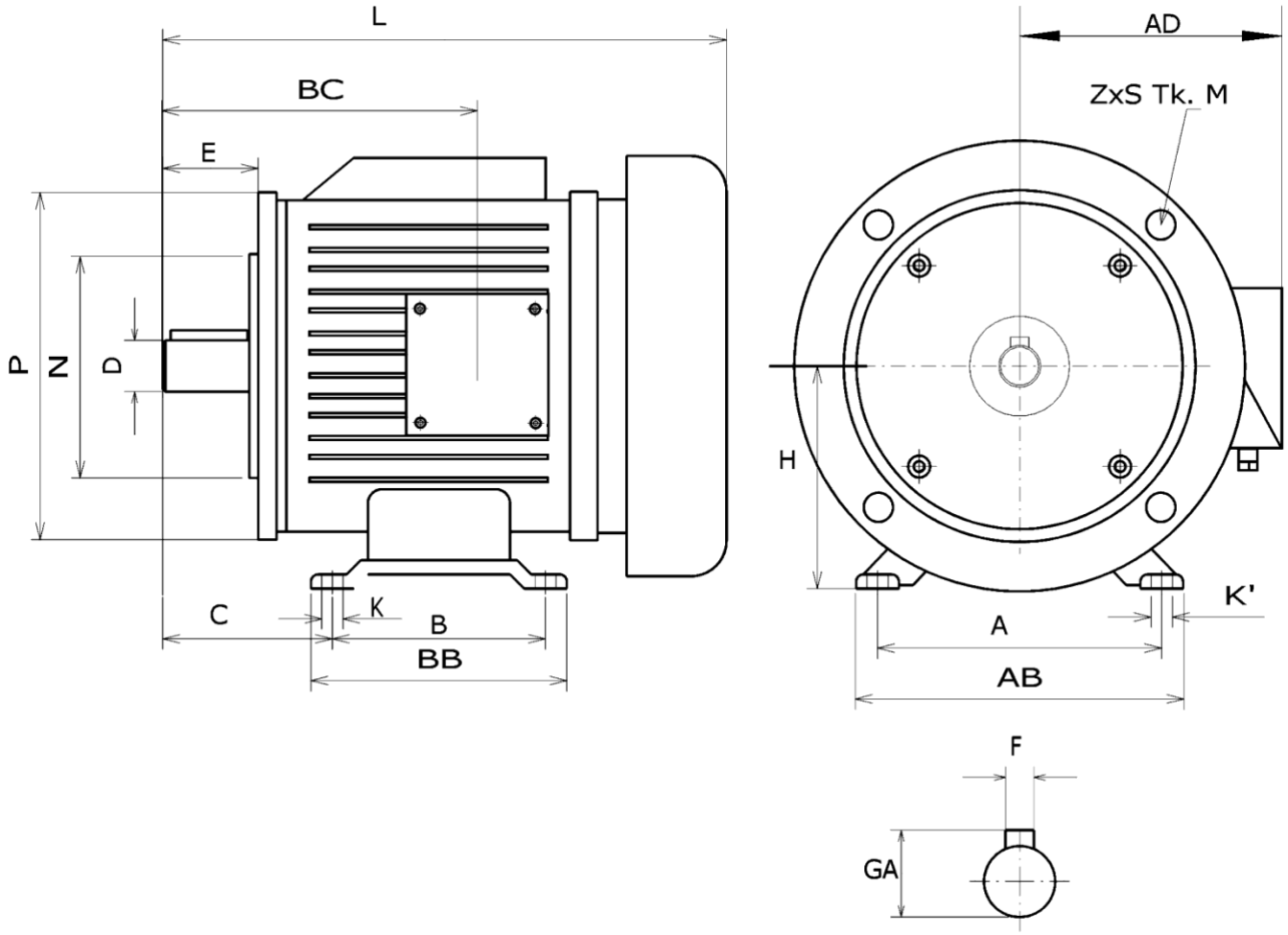

Maßbezeichnung ähnlich DIN EN 50347

Bau-größe	Flansch Größe	H	B	A	BB	AB	K	K'	C	BC	AD	P	M	N	Z	S	D	E	F	GA	L
71 ohne Lüfter	105	71	90	112	108	140	7	12	75	130	118	105	85	70	4	M6	14	30	5	16	215
71	105	71	90	112	108	140	7	12	75	130	118	105	85	70	4	M6	14	30	5	16	282
80 ohne Lüfter	120	80	100	125	125	160	10	17	90	160	140	120	100	80	4	M6	19	40	6	21,5	254
80	120	80	100	125	125	160	10	17	90	160	140	120	100	80	4	M6	19	40	6	21,5	335
90	140	90	125	140	155	180	10	18	106	205	152	140	115	95	4	M8	24	50	8	27	410
100	160	100	140	160	175	200	12	22	123	236	158	160	130	110	4	M8	28	60	8	31	460
112	160	112	140	190	175	230	12	22	130	248	168	160	130	110	4	M8	28	60	8	31	480
132	200	132	178	216	218	260	12	28	169	329	195	200	165	130	4	M10	38	80	10	41	580
160	250	160	254	254	304	340	14	30	218	435	245	250	215	180	4	M12	42	110	12	45	790

MAßBLATT IM B35 / IM 2001

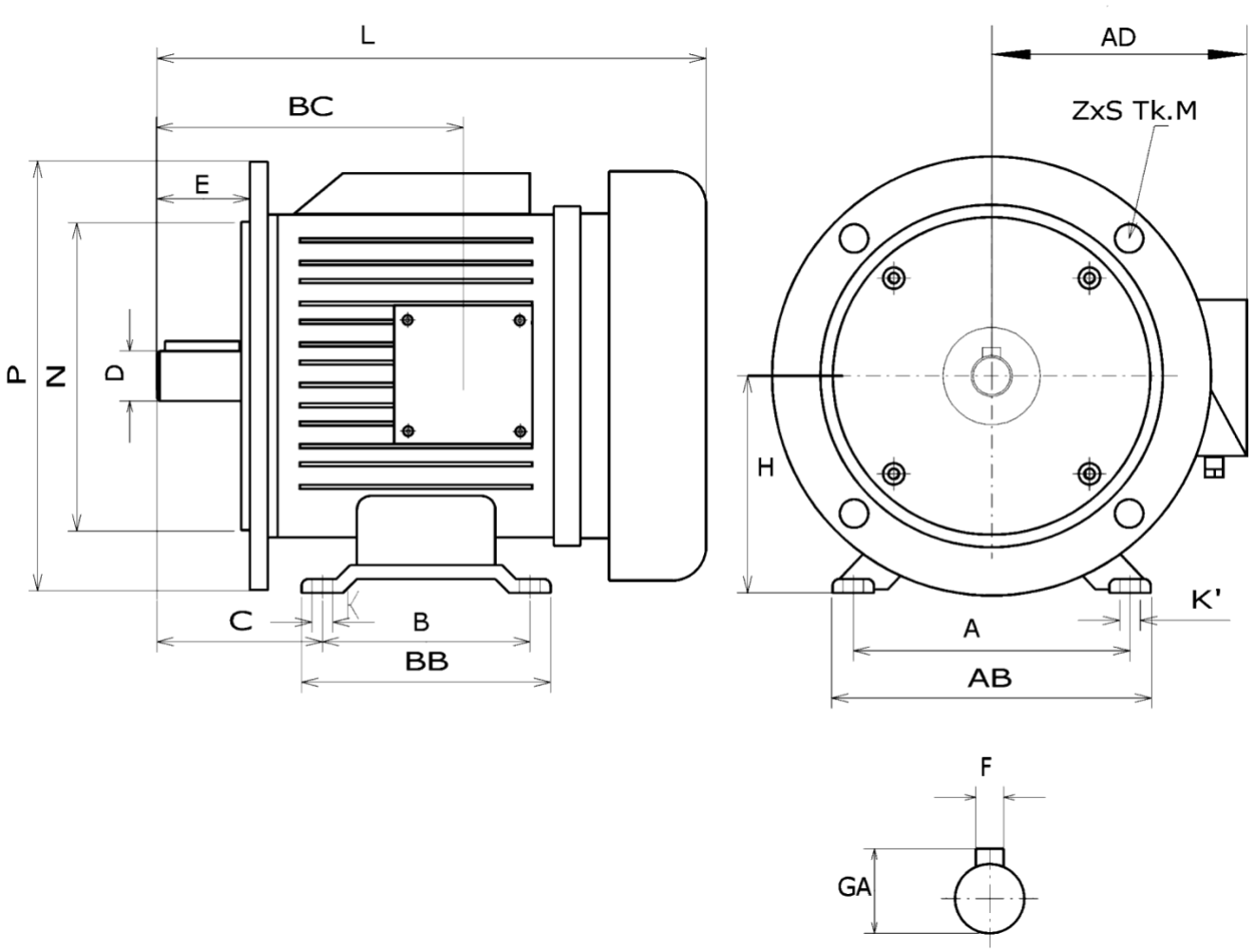

Maßbezeichnung ähnlich DIN EN 50347

Bau-größe	Flansch Größe	H	B	A	BB	AB	K	K'	C	BC	AD	P	M	N	Z	S	D	E	F	GA	L
71 ohne Lüfter	160	71	90	112	108	140	7	12	75	130	118	160	130	110	4	9	14	30	5	16	215
71	160	71	90	112	108	140	7	12	75	130	118	160	130	110	4	9	14	30	5	16	282
80 ohne Lüfter	200	80	100	125	125	160	10	17	90	160	140	200	165	130	4	12	19	40	6	21,5	254
80	200	80	100	125	125	160	10	17	90	160	140	200	165	130	4	12	19	40	6	21,5	335
90	200	90	125	140	155	180	10	18	106	205	152	200	165	130	4	12	24	50	8	27	410
100	250	100	140	160	175	200	12	22	123	236	158	250	215	180	4	14	28	60	8	31	460
112	250	112	140	190	175	230	12	22	130	248	168	250	215	180	4	14	28	60	8	31	480
132	300	132	178	216	218	260	12	28	169	329	195	300	265	230	4	14	38	80	10	41	580
160	350	160	254	254	304	340	14	30	218	435	245	350	300	250	4	18	42	110	12	45	790

Der Hersteller behält sich technische Änderungen vor.
All information under reserve of liability.

KLEMMBRETT ANSCHLUSSBEZEICHNUNGEN DC
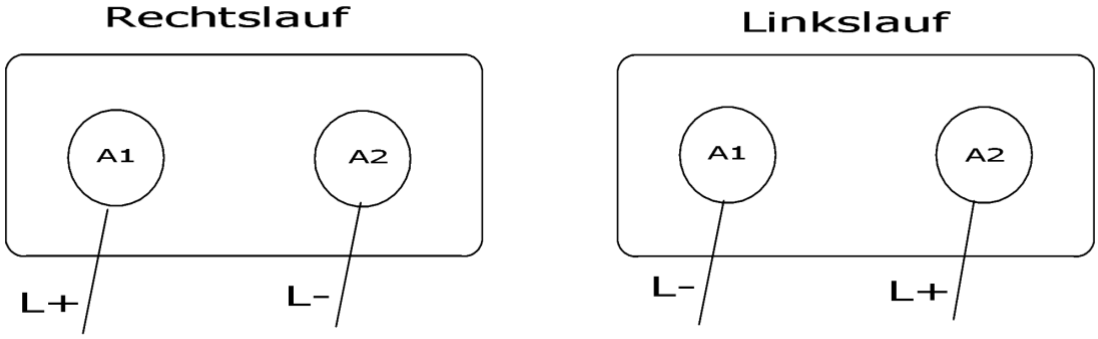
Permanenterregter Gleichstrommotor